LAMP®

PAT.P

LDD-V 建筑内门用阻尼器 Lapcon Door Damper 安装说明书

为正确使用本产品请仔细阅读本说明书后再施工。阅读完后请保管于容易寻找处以便其他需要使用的人能看到。

・本说明书介绍的产品内容仅涵盖作为一个五金配件的品质范围，不意味着保证使用本配件后的最终成品的机能、性能和安全性。有关成品请务必自行确认。
・本产品的使用环境温度范围为0～40度，由于温度的变化，门关闭的速度会发生变化但不是故障。
・对本产品可预见的不良故障已经采取完全之策，万一发生不良时请与购买的单位联系。
・品质保证期间为本公司产品出货单记载日期开始一年，在此期间内发生不良故障我公司负责更换。

！注意

・本产品为室内用品，不能在直接接触雨、雪等场所使用。
・强风下使用时阻尼效果变差，请尽量避免在强风下使用。
・不要采取大力关门等勉强使门关闭的措施以免发生故障。
・由于采用的铰链的某些原因，会发生门的动作不畅或无法关闭的现象。
・由于采用的门锁的锁舌太紧时会发生门无法全部关闭的现象。
・由于使用的环境不同，门关闭的速度和阻尼的作用力发生变化可能造成门无法完全关闭。
・在使用过程中需要定期确认各螺丝有无松动、脱落。

■产品功能和特征

・本产品是属于嵌入安装在门上方的埋置式阻尼器。由于阻尼与门闭合力的相互作用使得基本消除关门的“砰”声并实现缓慢关闭。
・阻尼器的缓冲力有可以切换的强和弱两档。
・底座带三维调整功能。

■部件构成

・阻尼器本体：1个
・底座本体：1个，底座装饰盖：1个
・球面圆柱头4x45木工螺丝：2个
・球面圆柱头3.5x15木工螺丝：2个
・槽位垫板（门和框）：1块
・安装说明书：1张

■型号

型号	样式
LDD-V-R	右门用
LDD-V-L	左门用

■对应门规格

门重	15kg～40kg
门宽	900mm以下
门厚	33mm以上

■部件名称

● 底座

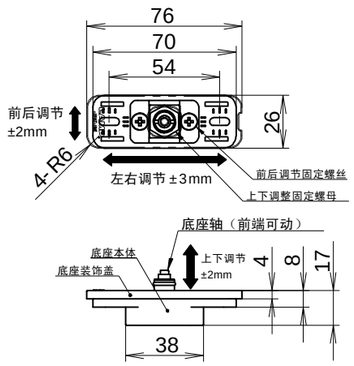

● 闭门阻尼器本体
※本图是右门安装用，左门安装用与此对称。

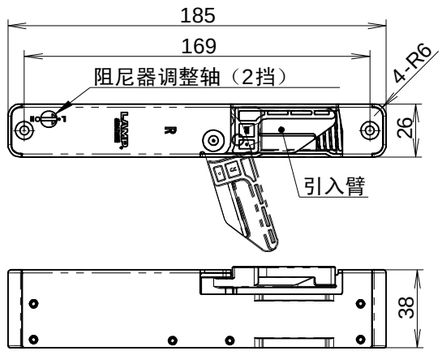

■ 底座（轴位置）调整量

上下方向	±2mm
左右方向	±3mm
前后方向	±2mm

■开孔加工尺寸 ※本图是右门安装用，左门安装用与此对称。

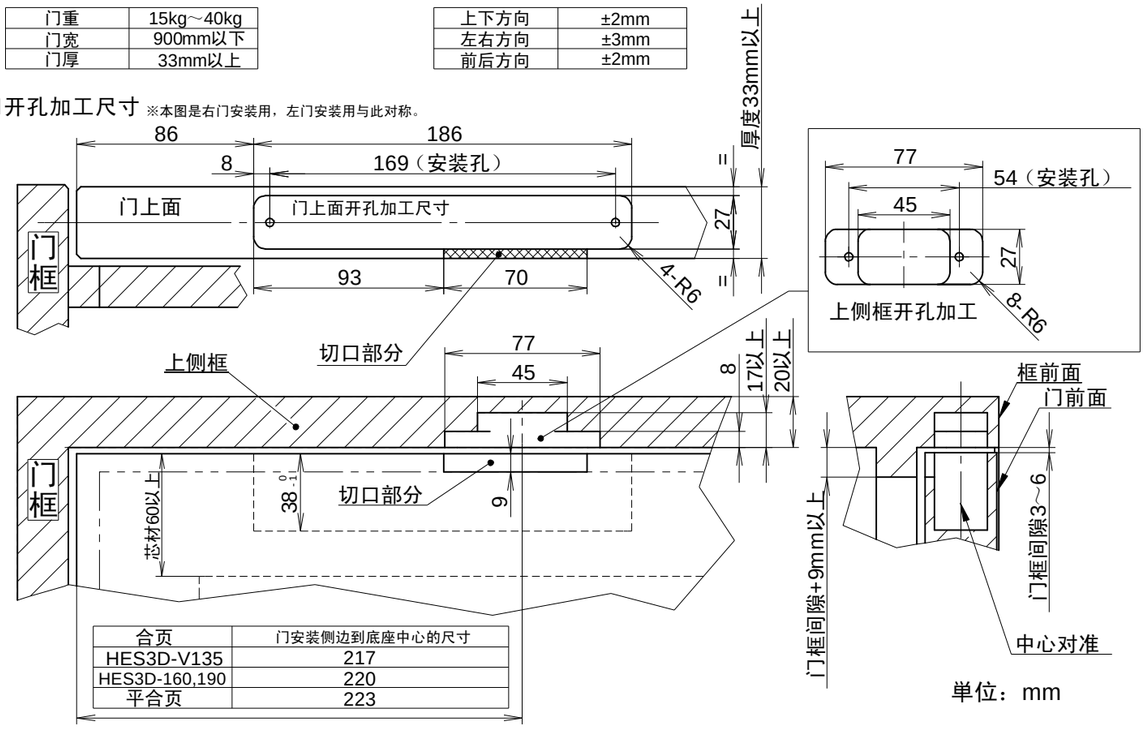

合页	门安装侧边到底座中心的尺寸
HES3D-V135	217
HES3D-160,190	220
平合页	223

单位：mm

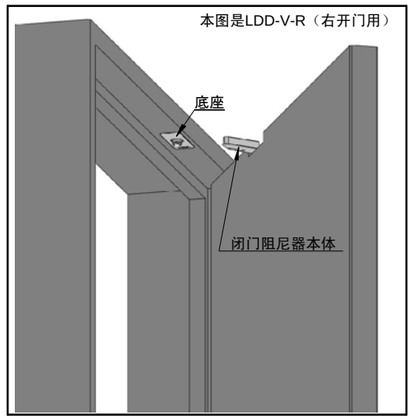

施工步骤

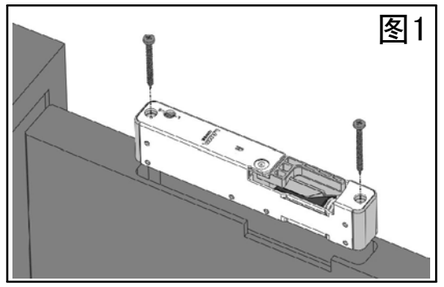

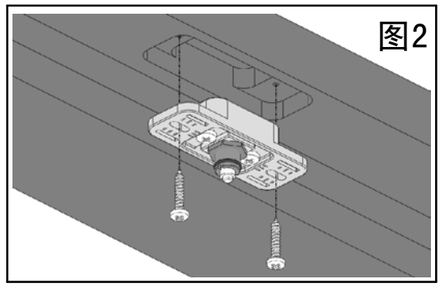

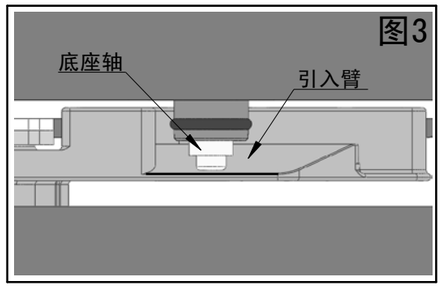

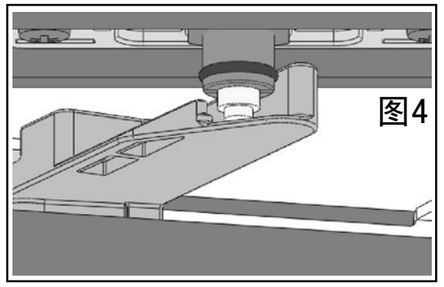

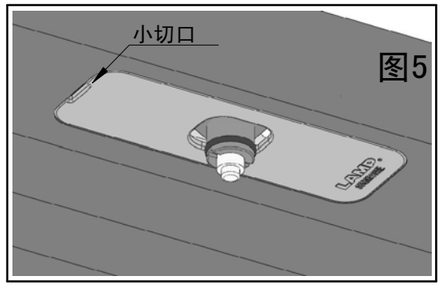

※本产品的安装和调整须在调整吊装铰链之后进行。
（门框开槽部位的中心和门上开槽部位的中心要对准）

■开孔加工顺序

孔位垫板分门用和框用两种。将门用的孔位垫板固定在门上面指定的位置，然后将阻尼器本体的开孔形状用笔临摹于门上，左右方向按从门吊装端面86mm前后方向按门厚的中心位置固定下来；将框用的孔位垫板固定在上框的指定位置后用笔将底座的开孔形状临摹在框上。左右方向上由于受使用的铰链的影响底座的安装位置不经相同，前后方向上要固定在门闭合时门厚度的中心位置。门和框的开孔加工要小心进行以免产生缺口或裂痕。安装孔要做Ø2左右的预孔。

！注意
・要正确开孔，否则阻尼器本体或底座本体位置偏斜会造成无法正常工作。
・由于安装阻尼器本体的门上方受力为保证强度充分需加入60mm以上的芯料补充。
・左开门规格与右开门规格的孔位垫板对准方向不同，引入臂的切口位置也不同。误开孔将造成阻尼器无法工作。
・调整阻尼器时需要有一定的间隙，即门上面和上框之间的距离能够放下一字螺丝刀。没有此间隙时需将门卸下来才能调整。
・由于受使用不同铰链的影响底座的安装位置不完全相同，不明之处请与我公司销售人员联络。

■安装顺序

按图1所示将阻尼器本体嵌入门上方的孔，用附带的2个球面圆柱头4x45木工螺丝固定。
按图2所示将底座嵌入门框的加工孔中央位置，用附带的2个球面圆柱头3.5x15木工螺丝固定。

！注意
・阻尼器本体要用附带螺丝固定死，没有固定死可能造成使用中人受伤、门或框受损。
・不要用手直接拿引入臂以免破损。

安装后在进行下列调整前倾不要开关门，此时开关易造成闭门阻尼不正常工作或者使门、框或本产品产生破损。

■调整顺序（底座）※按照①～③的顺序进行。

①上下方向的调整

安装好闭门阻尼器本体和底座后，先试着一点一点地关，关到阻尼器本体上的引入臂与底座轴相碰触的位置停下。按照图3调整底座轴的高度使引入臂倾斜的下端与底座轴的头部处于同一高度。旋动上下调整用的固定螺母，向左旋转则底座轴抬高向右旋转则轴下沉。调整结束后用一字螺丝刀插入底座轴的一字孔上让轴不转动，然后用扳手将上下调整用的固定螺母旋紧。

②前后方向的调整

引入臂处于收纳状态门缓慢关闭到最后，然后将门慢慢打开，确认引入臂是否会自动弹出，如果不自动弹出请旋松底座的2个前后调节用螺丝，将底座轴朝开门的方向移动1mm左右，再将调节螺丝旋紧后重复上面确认，不断调整直至引入臂可自动弹出为止。
调整结束后将前后调节用螺丝旋紧。

③左右方向的调整

在引入臂弹出状态下将门一点一点地关，确认底座轴是否像图4那样自动卡入引入臂的孔中，如果不能卡入请旋松底座的安装螺丝，然后左右移动底座以便底座轴能卡入引入臂的孔中。把安装螺丝旋紧在确认一次如果底座轴能卡入孔内就可以了。旋紧安装螺丝就结束了左右调整。

④动作确认

试开关门以确认是否缓慢关闭。感觉门关闭速度过快则用一字螺丝打插入阻尼器本体上面调整轴的孔中，旋转180度将阻尼从弱（L）切换到强（H）。
动作异常或发生异常声响时请确认安装位置或各项调整是否正确，调整结束后将底座装饰盖卡到底座本体。

！注意
・即使将阻尼切换到强（H）挡，在强风之下阻尼效果也会变差，有可能造成门、框或产品本身损坏因此请避免在强风环境下使用。
・另外不要将阻尼调整至弱（L）和强（H）以外的其他位置。

■装饰盖的安装和拆卸

需要取下底座装饰盖时请将一字螺丝刀插入图5的小切口慢慢将其取下。

SUGATSUNE

世嘉智尼五金配件（上海）有限公司
SUGATSUNE SHANGHAI CO.,LTD.
上海市闸北区江场三路223号3层301室　　邮编：200436
301, 3rd floor, 223 Jiang Chang 3 Road, Zhabei District, Shanghai 200436,China
Tel: (+8621) 3632 1858　Fax: (+8621) 3632 1868
E-mail: lamp@sugatsune.com.cn
Website: www.sugatsune.com.cn